Moulin à rouleaux mod. KL1500

Ce modèle a été développé afin d'augmenter la capacité de production, dans un espace limité, tout en réduisant l'impact environnemental et les coûts.

Le modèle KL 1500, avec des rouleaux de 1 530 mm de longueur, se caractérise par l'accouplement à la motorisation des rouleaux de broyage par arbre à cardans, sans transmission par courroies ou réducteurs de vitesse. L'absence de pièces de transmission susceptibles de tomber en panne rend la machine plus fiable et plus silencieuse, avec un impact environnemental réduit, sans huiles de lubrification et avec des composants à usure limitée qui réduisent l'entretien périodique.

En plus de réduire la consommation d'énergie, ce modèle réduit également le bruit dans l'environnement de travail.

Le système de refroidissement des rouleaux par de l'eau en circuit fermé, est indépendant pour chaque rouleau, avec son propre système de contrôle électronique. Grâce à un système de refroidissement et de thermostatisation efficace, la machine mantient la granulométrie uniforme et constante en raison d'une moindre dilatation thermique des matériaux, ainsi qu'une moindre consommation d'énergie grâce à des dentures de broyage optimisées.

Moulin FA *	Nombre d'étapes	Production **	Puissance électrique installée ***	Dimensions (mm) Lx l x h
KL1-1500	1	5.000 Kg/h	30 Kw	4239 x 1082 x 1600
KL2-1500	2	5.000 Kg/h	55 Kw	4239 x 1082 x 2000
KL3-1500	3	5.000 Kg/h	80 Kw	4239 x 1082 x 2400
KLL-1500	4	5.000 Kg/h	110 Kw	4239 x 1082 x 2900

* transmission de la motorisation à cardans

** en fonction de la granulométrie et du type de produit - plusieurs étages permettent de réduire la granulométrie finale.

*** selon le produit

Plusieurs étapes permettent de réduire la granulométrie finale

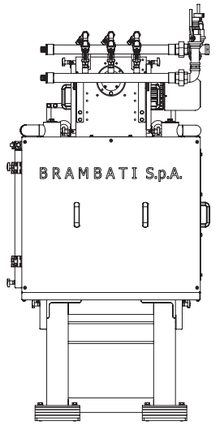

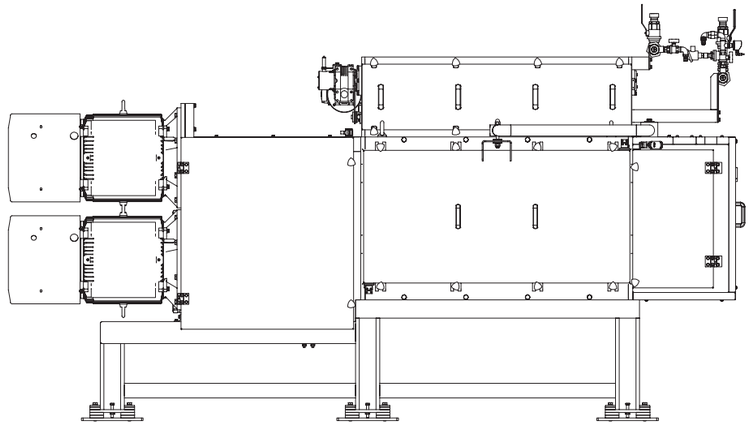

Le système de supervision permet un contrôle complet de la machine avec 100 recettes de mouture, imposées à distance, par un PLC/PC, des servomoteurs et détection de la position des rouleaux par encodeurs absolus ; il existe également des options de surveillance et d'analyse de la température de tous les roulements, pour un diagnostic précoce de leur éventuel dysfonctionnement.

Le système de contrôle est préparé pour une connexion et un fonctionnement à distance selon le protocole de l'industrie 4.0, avec les analyses associées des données de fonctionnement, en générant des KPI du processus, ce qui rend le fonctionnement de la machine plus sûr et plus précis.

La machine est conçue avec l'écoconception conformément à la norme ISO 14006.

Synoptique

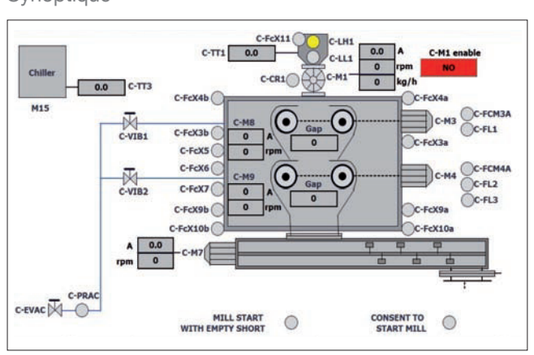

Recette

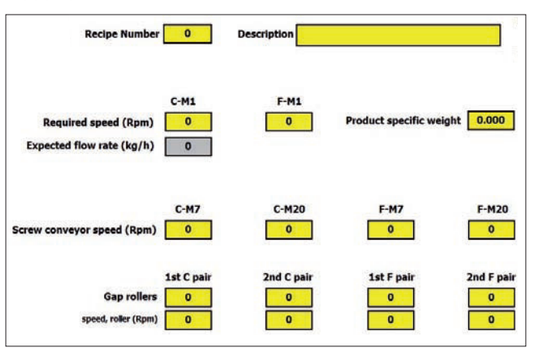

BRAMBATI S.p.A — via Strada Nuova, 37 27050 Codevilla (PV) ITALY
tel: +39 0383 373100 | www.brambati.it | info@brambati.it